Типа Клапаны противопожарные КПС круглого и прямоугольного сечения

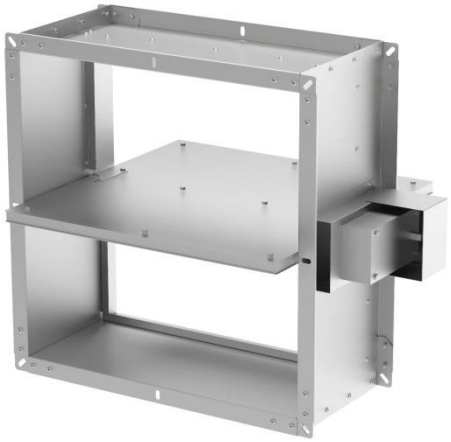

Общие сведения

Предел огнестойкости клапана КПС-1м(60); КПС-1м(60)-В:
- нормально открытый (НО) – EI60.
- нормально закрытый (НЗ)– EI60.

Предел огнестойкости клапана КПС-1м(90); КПС-1м(90)-В:
- нормально открытый (НО) – EI90.
- нормально закрытый (НЗ) –EI90.

Назначение

- клапан противопожарный с нормально открытой (НО) заслонкой предназначен для блокирования распространения огня и продуктов горения по воздуховодам, шахтам и каналам систем вентиляции и кондиционирования при пожаре в зданиях и сооружениях различного назначения. Клапан устанавливается в проемах или в местах прохода указанных систем через противопожарные преграды с нормируемым пределом огнестойкости (противопожарные стены, перегородки и перекрытия)
- клапан противопожарный с нормально закрытой (НЗ) заслонкой предназначен для открывания проемов и каналов для удаления дыма и газа в системах приточной и вытяжной противодымной вентиляции, а также из помещений защищенных установками газового и порошкового пожаротушения. Клапан устанавливается в проемах стен, перекрытий, подвесных потолков, а также в торце воздуховодов

Варианты изготовления

ТУ 4854-002-13046624-2012
- общего назначения из оцинкованной стали
-общего назначения из коррозионностойкой стали

ТУ 4854-017-13046624-2015
- взрывозащищённые из разнородных металлов (В)
- взрывозащищённые, коррозионностойкие из разнородных металлов (В)

Условия эксплуатации

- температура окружающей среды от -30 до +40 °С. Умеренный климат; 3 категория размещения
- клапаны КПС-1м(60), КПС-1м(90) не подлежат установке в помещениях категорий А и Б по взрывопожароопасности, в системах вентиляции и местах отсоса взрывопожароопасных и агрессивных сред, а также в системах, не подвергающихся очистке от горючих отложений
- Клапаны взрывозащищённого исполнения КПС-1м(60)-В, КПС-1м(90)-В подлежат установке в взрывоопасных зонах помещений и наружных установок в соответствии с присвоенной маркировкой взрывозащиты, требованиями ГОСТ 31438.1-2011 (EN 1127-1:2007) , а также ГОСТ IEC 60079-14-2013 и отраслевых Правил безопасности, регламентирующих применение данного оборудования во взрывоопасных зонах.
- допустимое содержание механических примесей – не более 100 мг/м^3
- верхнее значение относительной влажности воздуха -90% при 20°С
- Установка клапанов круглого сечения допускается в системах со статическим давлением не более 1500 Па, и не более 700 Па для клапанов прямоугольного сечения.
- Скорость рабочей среды в сечении клапана не более 13 м/с.
- Клапаны КПС работоспособны в любой пространственной ориентации
-Подачу сигнала на открытие клапана производить на 13-15 с раньше пуска вентилятора.

Клапаны комплектуются следующими типами приводов:

-Электромеханический с возвратной пружиной, с типом питания 24/220В (ЭП-МВ)
-Электромеханический реверсивный, с типом питания 24/220В (ЭП-МВЕ)
-Электромагнитный, с типом питания 24/220В (ЭМП-Р)

Схемы конструкции клапанов КПС-1м

Клапан	Длина L, мм
КПС-1М(60), КПС-1(90), КПС-1м(60)-В, КПС-1м(90)-В - прямоугольного сечения	300
КПС-1м(60), КПС-1м(90) - круглого сечения под ниппельное и фланцевое соединение	312
КПС-1м(60)-В, КПС-1м(90)-В - круглого сечения под ниппельное соединение	450
КПС-1(60)-В, КПС-1(90)-В - круглого сечения под фланцевое соединение	350

Типа Клапаны противопожарные КПС круглого и прямоугольного сечения

Схемы конструкции КПС-1М(60); КПС-1(90); КПС-1м(60)-В; КПС-1м(90)-В прямоугольного сечения

Общепромышленного исполнения

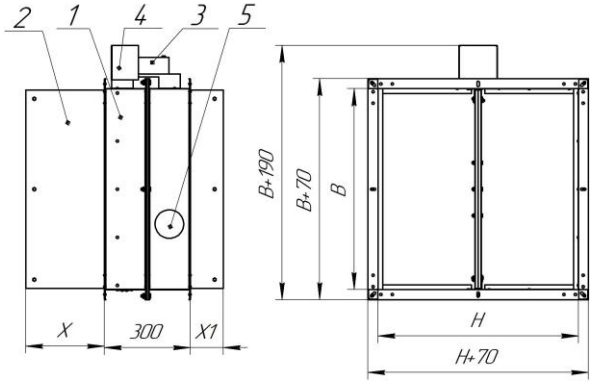

Взрывозащищенного исполнения

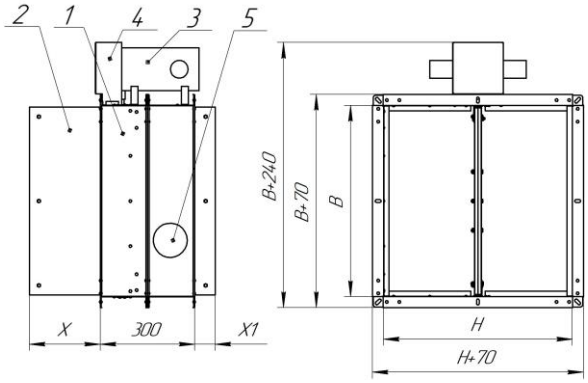

Обозначения на схемах: 1 - корпус клапана; 2 - заслонка; 3 - привод; 4 - защитный кожух; 5 – Крышка люка (при наличии монтажного люка)

Виды кассетного исполнения клапанов прямоугольного сечения

Исполнение 1

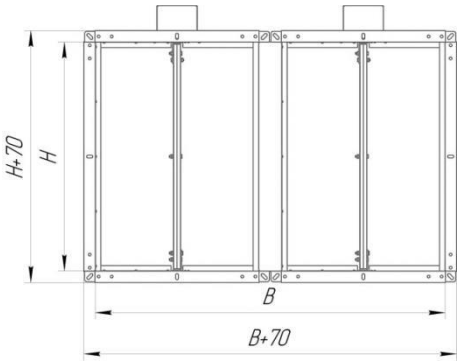

Исполнение 2

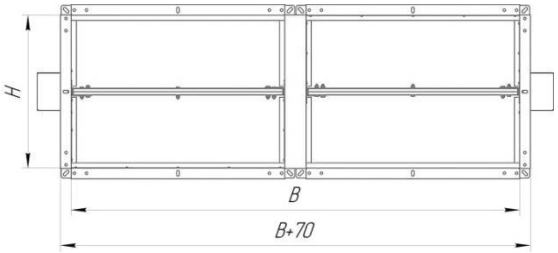

Вылет заслонки за корпус клапана **КПС-1м(60), КПС-1м(90), 1м(60)-В; 1м(90)-В** прямоугольного сечения

D, мм	100	150	200	250	300	350	400	450	500	550	600	650	700	750	800	850	900	950	1000
X, мм	0	0	25	50	75	100	125	150	175	200	225	250	275	300	325	350	375	400	425
XI, мм	0	0	0	0	0	0	0	0	15	40	65	90	115	140	165	190	215	240	265

Типоразмерный ряд и значения площади проходного сечения прямоугольного клапана
КПС-1м(60), КПС-1м(90), КПС-1м(60)-В; КПС-1м(90)-В, м^2

H, мм	B, мм																						
	100	150	200	250	300	350	400	450	500	550	600	650	700	750	800	850	900	1000	1100	1200	1300	1400	1500
100	0,005	0,008	0,011	0,014	0,017	0,020	0,023	0,026	0,030	0,033	0,036	0,039	0,042	0,045	0,048	0,051	0,054	0,061	0,067	0,073	0,079	0,085	0,092
150	0,009	0,015	0,020	0,026	0,031	0,037	0,043	0,048	0,054	0,059	0,065	0,071	0,076	0,082	0,087	0,093	0,099	0,110	0,121	0,132	0,143	0,155	0,166
200	0,013	0,021	0,029	0,037	0,045	0,054	0,062	0,070	0,078	0,086	0,094	0,102	0,110	0,118	0,126	0,135	0,143	0,159	0,175	0,191	0,207	0,224	0,240
250	0,017	0,028	0,038	0,049	0,060	0,070	0,081	0,091	0,102	0,113	0,123	0,134	0,144	0,155	0,166	0,176	0,187	0,208	0,229	0,250	0,272	0,293	0,314
300	0,021	0,034	0,048	0,061	0,074	0,087	0,100	0,113	0,126	0,139	0,152	0,165	0,179	0,192	0,205	0,218	0,231	0,257	0,283	0,310	0,336	0,362	0,388
350	0,026	0,041	0,057	0,072	0,088	0,104	0,119	0,135	0,150	0,166	0,182	0,197	0,213	0,228	0,244	0,260	0,275	0,306	0,338	0,369	0,400	0,431	0,462
400	0,030	0,048	0,066	0,084	0,102	0,120	0,138	0,156	0,174	0,193	0,211	0,229	0,247	0,265	0,283	0,301	0,319	0,355	0,392	0,428	0,464	0,500	0,536
450	0,034	0,054	0,075	0,096	0,116	0,137	0,157	0,178	0,199	0,219	0,240	0,260	0,281	0,302	0,322	0,343	0,363	0,405	0,446	0,487	0,528	0,569	0,611
500	0,038	0,061	0,084	0,107	0,130	0,153	0,177	0,200	0,223	0,246	0,269	0,292	0,315	0,338	0,361	0,384	0,408	0,454	0,500	0,546	0,592	0,639	0,685
550	0,042	0,068	0,093	0,119	0,145	0,170	0,196	0,221	0,247	0,273	0,298	0,324	0,349	0,375	0,401	0,426	0,452	0,503	0,554	0,605	0,657	0,708	0,720
600	0,046	0,074	0,102	0,131	0,159	0,187	0,215	0,243	0,271	0,299	0,327	0,355	0,383	0,412	0,440	0,468	0,496	0,552	0,608	0,664	0,721	0,777	0,791
650	0,050	0,081	0,112	0,142	0,173	0,203	0,234	0,265	0,295	0,326	0,356	0,387	0,418	0,448	0,479	0,509	0,540	0,601	0,662	0,724	0,785	0,748	0,862
700	0,055	0,088	0,121	0,154	0,187	0,220	0,253	0,286	0,319	0,352	0,386	0,419	0,452	0,485	0,518	0,551	0,584	0,650	0,717	0,783	0,849	0,817	0,876
750	0,059	0,094	0,130	0,166	0,201	0,237	0,272	0,308	0,344	0,379	0,415	0,450	0,486	0,522	0,557	0,593	0,628	0,700	0,771	0,842	0,822	0,886	0,951
800	0,063	0,101	0,139	0,177	0,215	0,253	0,291	0,330	0,368	0,406	0,444	0,482	0,520	0,558	0,596	0,634	0,672	0,749	0,825	0,901	0,886	0,955	1,025
850	0,067	0,108	0,148	0,189	0,229	0,270	0,311	0,351	0,392	0,432	0,473	0,514	0,554	0,595	0,635	0,676	0,717	0,798	0,879	0,876	0,950	1,025	1,099
900	0,071	0,114	0,157	0,200	0,244	0,287	0,330	0,373	0,416	0,459	0,502	0,545	0,588	0,631	0,675	0,718	0,761	0,847	0,933	0,935	1,015	1,094	1,173
950	0,075	0,121	0,167	0,212	0,258	0,303	0,349	0,395	0,440	0,486	0,531	0,577	0,623	0,668	0,714	0,759	0,805	0,896	0,910	0,995	1,079	1,163	1,247
1000	0,079	0,128	0,176	0,224	0,272	0,320	0,368	0,416	0,464	0,512	0,560	0,609	0,657	0,705	0,753	0,801	0,849	0,945	0,964	1,054	1,143	1,232	1,321

ООО «Русь», г. Ижевск, ул. К.Герда, 28. Телефон (3412) 71-11-86. E-mail: izhvent@mail.ru www.izhvent.com

Типа Клапаны противопожарные КПС круглого и прямоугольного сечения

Масса прямоугольного клапана

КПС-1м(60), КПС-1м(90), не более, кг

Н, мм	В, мм																						
	100	150	200	250	300	350	400	450	500	550	600	650	700	750	800	850	900	1000	1100	1200	1300	1400	1500
100	7,7	8,1	8,6	9,1	9,6	10,1	10,6	11,1	11,6	12,0	12,5	13,0	13,5	14,0	14,5	15,0	15,5	16,4	17,4	18,4	19,4	20,3	21,3
150	8,1	8,7	9,3	9,9	10,5	11,1	11,6	12,2	12,8	13,4	14,0	14,6	15,1	15,7	16,3	16,9	17,5	18,6	19,8	21,0	22,1	23,3	24,5
200	8,6	9,3	10,0	10,7	11,3	12,0	12,7	13,4	14,1	14,7	15,4	16,1	16,8	17,4	18,1	18,8	19,5	20,8	22,2	23,6	24,9	26,3	27,6
250	9,1	9,9	10,7	11,4	12,2	13,0	13,7	14,5	15,3	16,1	16,8	17,6	18,4	19,2	19,9	20,7	21,5	23,0	24,6	26,1	27,7	29,2	30,8
300	9,6	10,5	11,3	12,2	13,1	13,9	14,8	15,7	16,5	17,4	18,3	19,1	20,0	20,9	21,8	22,6	23,5	25,2	27,0	28,7	30,5	32,2	33,9
350	10,1	11,0	12,0	13,0	13,9	14,9	15,9	16,8	17,8	18,8	19,7	20,7	21,6	22,6	23,6	24,5	25,5	27,4	29,4	31,3	33,2	35,2	37,1
400	10,5	11,6	12,7	13,7	14,8	15,8	16,9	18,0	19,0	20,1	21,2	22,2	23,3	24,3	25,4	26,5	27,5	29,6	31,8	33,9	36,0	38,1	40,2
450	11,0	12,2	13,3	14,5	15,7	16,8	18,0	19,1	20,3	21,4	22,6	23,7	24,9	26,1	27,2	28,4	29,5	31,8	34,1	36,5	38,8	41,1	43,4
500	11,5	12,8	14,0	15,3	16,5	17,8	19,0	20,3	21,5	22,8	24,0	25,3	26,5	27,8	29,0	30,3	31,5	34,0	36,5	39,0	41,5	44,0	46,5
550	12,0	13,3	14,7	16,0	17,4	18,7	20,1	21,4	22,8	24,1	25,5	26,8	28,2	29,5	30,8	32,2	33,5	36,2	38,9	41,6	44,3	47,0	52,6
600	12,5	13,9	15,4	16,8	18,2	19,7	21,1	22,6	24,0	25,5	26,9	28,3	29,8	31,2	32,7	34,1	35,5	38,4	41,3	44,2	47,1	50,0	55,8
650	13,0	14,5	16,0	17,6	19,1	20,6	22,2	23,7	25,3	26,8	28,3	29,9	31,4	32,9	34,5	36,0	37,6	40,6	43,7	46,8	49,9	55,8	58,9
700	13,4	15,1	16,7	18,3	20,0	21,6	23,2	24,9	26,5	28,1	29,8	31,4	33,0	34,7	36,3	37,9	39,6	42,8	46,1	49,4	52,6	58,8	62,1
750	13,9	15,6	17,4	19,1	20,8	22,6	24,3	26,0	27,7	29,5	31,2	32,9	34,7	36,4	38,1	39,8	41,6	45,0	48,5	51,9	58,3	61,8	65,2
800	14,4	16,2	18,0	19,9	21,7	23,5	25,3	27,2	29,0	30,8	32,6	34,5	36,3	38,1	39,9	41,8	43,6	47,2	50,9	54,5	61,1	64,7	68,4
850	14,9	16,8	18,7	20,6	22,6	24,5	26,4	28,3	30,2	32,2	34,1	36,0	37,9	39,8	41,8	43,7	45,6	49,4	53,3	60,0	63,9	67,7	71,5
900	15,4	17,4	19,4	21,4	23,4	25,4	27,4	29,5	31,5	33,5	35,5	37,5	39,5	41,6	43,6	45,6	47,6	51,6	55,7	62,6	66,6	70,7	74,7
950	15,8	17,9	20,1	22,2	24,3	26,4	28,5	30,6	32,7	34,8	36,9	39,1	41,2	43,3	45,4	47,5	49,6	53,8	61,0	65,2	69,4	73,6	77,8
1000	16,3	18,5	20,7	22,9	25,1	27,3	29,6	31,8	34,0	36,2	38,4	40,6	42,8	45,0	47,2	49,4	51,6	56,0	63,3	67,8	72,2	76,6	81,0

Масса прямоугольного клапана

КПС-1м(60)-В; КПС-1м(90)-В, не более, кг

Н, мм	В, мм																						
	100	150	200	250	300	350	400	450	500	550	600	650	700	750	800	850	900	1000	1100	1200	1300	1400	1500
100	15,7	16,1	16,6	17,1	17,6	18,1	18,6	19,1	19,6	20,0	20,5	21,0	21,5	22,0	22,5	23,0	23,5	24,4	25,4	26,4	27,4	28,3	29,3
150	16,1	16,7	17,3	17,9	18,5	19,1	19,6	20,2	20,8	21,4	22,0	22,6	23,1	23,7	24,3	24,9	25,5	26,6	27,8	29,0	30,1	31,3	32,5
200	16,6	17,3	18,0	18,7	19,3	20,0	20,7	21,4	22,1	22,7	23,4	24,1	24,8	25,4	26,1	26,8	27,5	28,8	30,2	31,6	32,9	34,3	35,6
250	17,1	17,9	18,7	19,4	20,2	21,0	21,7	22,5	23,3	24,1	24,8	25,6	26,4	27,2	27,9	28,7	29,5	31,0	32,6	34,1	35,7	37,2	38,8
300	17,6	18,5	19,3	20,2	21,1	21,9	22,8	23,7	24,5	25,4	26,3	27,1	28,0	28,9	29,8	30,6	31,5	33,2	35,0	36,7	38,5	40,2	41,9
350	18,1	19,0	20,0	21,0	21,9	22,9	23,9	24,8	25,8	26,8	27,7	28,7	29,6	30,6	31,6	32,5	33,5	35,4	37,4	39,3	41,2	43,2	45,1
400	18,5	19,6	20,7	21,7	22,8	23,8	24,9	26,0	27,0	28,1	29,2	30,2	31,3	32,3	33,4	34,5	35,5	37,6	39,8	41,9	44,0	46,1	48,2
450	19,0	20,2	21,3	22,5	23,7	24,8	26,0	27,1	28,3	29,4	30,6	31,7	32,9	34,1	35,2	36,4	37,5	39,8	42,1	44,5	46,8	49,1	51,4
500	19,5	20,8	22,0	23,3	24,5	25,8	27,0	28,3	29,5	30,8	32,0	33,3	34,5	35,8	37,0	38,3	39,5	42,0	44,5	47,0	49,5	52,0	54,5
550	20,0	21,3	22,7	24,0	25,4	26,7	28,1	29,4	30,8	32,1	33,5	34,8	36,2	37,5	38,8	40,2	41,5	44,2	46,9	49,6	52,3	55,0	60,6
600	20,5	21,9	23,4	24,8	26,2	27,7	29,1	30,6	32,0	33,5	34,9	36,3	37,8	39,2	40,7	42,1	43,5	46,4	49,3	52,2	55,1	58,0	63,8
650	21,0	22,5	24,0	25,6	27,1	28,6	30,2	31,7	33,3	34,8	36,3	37,9	39,4	40,9	42,5	44,0	45,6	48,6	51,7	54,8	57,9	63,8	66,9
700	21,4	23,1	24,7	26,3	28,0	29,6	31,2	32,9	34,5	36,1	37,8	39,4	41,0	42,7	44,3	45,9	47,6	50,8	54,1	57,4	60,6	66,8	70,1
750	21,9	23,6	25,4	27,1	28,8	30,6	32,3	34,0	35,7	37,5	39,2	40,9	42,7	44,4	46,1	47,8	49,6	53,0	56,5	59,9	66,3	69,8	73,2
800	22,4	24,2	26,0	27,9	29,7	31,5	33,3	35,2	37,0	38,8	40,6	42,5	44,3	46,1	47,9	49,8	51,6	55,2	58,9	62,5	69,1	72,7	76,4
850	22,9	24,8	26,7	28,6	30,6	32,5	34,4	36,3	38,2	40,2	42,1	44,0	45,9	47,8	49,8	51,7	53,6	57,4	61,3	68,0	71,9	75,7	79,5
900	23,4	25,4	27,4	29,4	31,4	33,4	35,4	37,5	39,5	41,5	43,5	45,5	47,5	49,6	51,6	53,6	55,6	59,6	63,7	70,6	74,6	78,7	82,7
950	23,8	25,9	28,1	30,2	32,3	34,4	36,5	38,6	40,7	42,8	44,9	47,1	49,2	51,3	53,4	55,5	57,6	61,8	69,0	73,2	77,4	81,6	85,8
1000	24,3	26,5	28,7	30,9	33,1	35,3	37,6	39,8	42,0	44,2	46,4	48,6	50,8	53,0	55,2	57,4	59,6	64,0	71,3	75,8	80,2	84,6	89,0

1 – Кассетное исполнение 1 (ось клапана расположена вертикально)

2 – Кассетное исполнение 2 (ось клапана расположена горизонтально)

Примечание:

Клапаны размером 100х100 мм изготавливаются только с электромеханическим приводом.

Минимальный размер клапана взрывозащищённого исполнения - 150х150 мм.

Клапаны, размеры которых превышают указанные в таблице, конструируются индивидуально.

Рабочее положение заслонки нормально открытого клапана - «открыто», нормально закрытого клапана - «закрыто».

Внимание! Завод изготовитель поставляет клапан с закрытой заслонкой.

Типа Клапаны противопожарные КПС круглого и прямоугольного сечения

Схемы конструкции КПС-1м(60), КПС-1м(90) круглого сечения под ниппельное и фланцевое соединение

Общепромышленного исполнения, фланцевое соединение

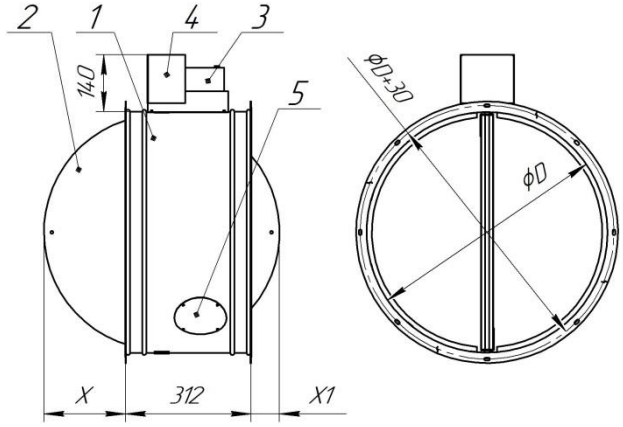

Общепромышленного исполнения, ниппельное соединение

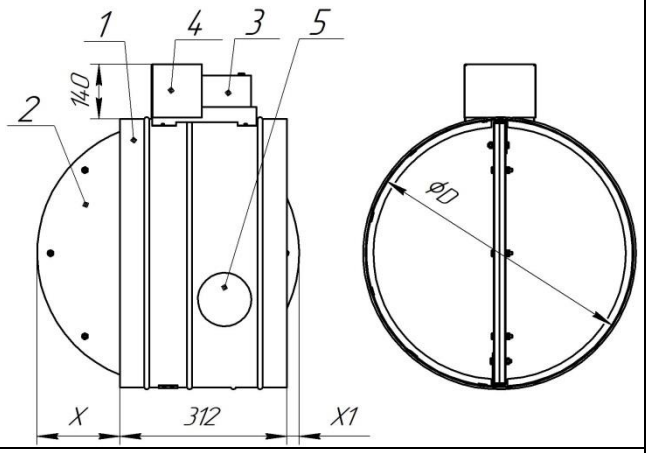

Схемы конструкции КПС-1м(60)-В, КПС-1м(90)-В круглого сечения под ниппельное и фланцевое соединение

Взрывозащищенного исполнения, фланцевое соединение

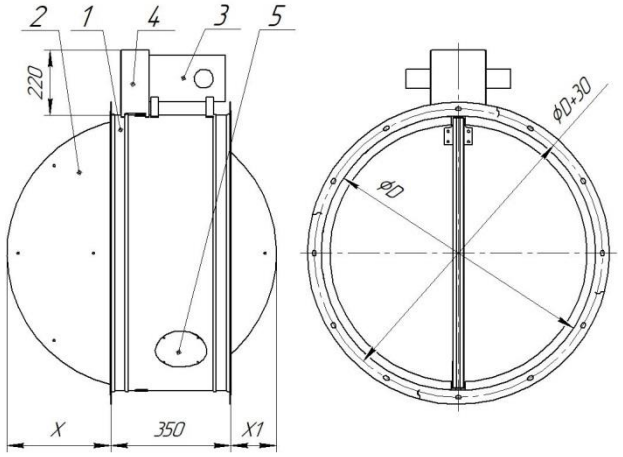

Взрывозащищенного исполнения, ниппельное соединение

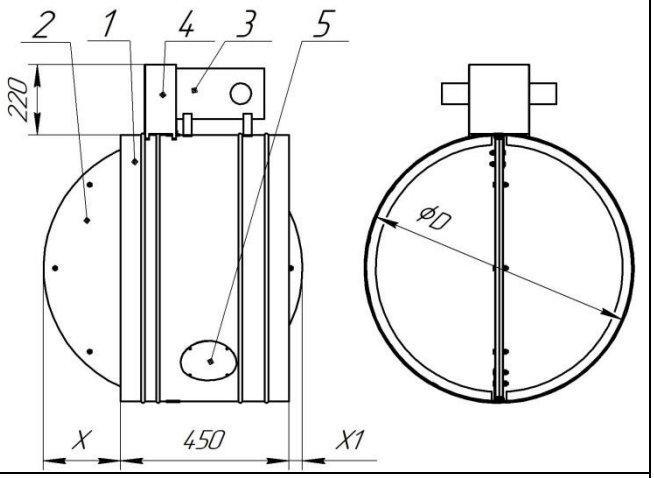

Обозначения на схемах: 1 - корпус клапана; 2 - заслонка; 3 - привод; 4 - защитный кожух; 5 – Крышка люка (при наличии монтажного люка)

Вылет заслонки за корпус клапана **КПС-1м(60), КПС-1м(90)** круглого сечения
на ниппельном и фланцевом соединении

D, мм	100	125	140	160	180	200	225	250	280	315	355	400	450	500	560	630	710	800
X, мм	0	0	0	0	0	2,5	15	27,5	42,5	60	80	102,5	97,5	127,5	182,5	217,5	257,5	302,5
XI, мм	0	0	0	0	0	0	0	0	0	0	0	0	0	20,5	50,5	85,5	125,5	170,5

Вылет заслонки за корпус клапана **КПС-1м(60)-В, КПС-1м(90)-В** круглого сечения
на ниппельном соединении

D, мм	140	160	180	200	225	250	280	315	355	400	450	500	560	630	710	800
X, мм	0	0	0	0	0	0	0	10	30	52,5	217,5	102,5	132,5	167,5	207,5	252,5
XI, мм	0	0	0	0	0	0	0	0	0	0	0	0	0	0	37,5	82,5

Вылет заслонки за корпус клапана **КПС-1м(60)-В, КПС-1м(90)-В** круглого сечения
на фланцевом соединении

D, мм	140	160	180	200	225	250	280	315	355	400	450	500	560	630	710	800
X, мм	0	0	0	2,5	15	27,5	42,5	60	80	102,5	127,5	152,5	182,5	217,5	257,5	302,5
XI, мм	0	0	0	0	0	0	0	0	0	0	0	0	12,5	47,5	87,5	132,5

Типа Клапаны противопожарные КПС круглого и прямоугольного сечения

Типоразмерный ряд и значения площади проходного сечения круглого клапана
КПС-1м(60), КПС-1м(90) , КПС-1м(60)-В, КПС-1м(90)-В, м2

D, мм	100	125	140	160	180	200	225	250	280	315	355	400	450	500	560	630	710	800
F, м2	0,005	0,010	0,012	0,016	0,021	0,026	0,034	0,043	0,061	0,070	0,090	0,119	0,149	0,189	0,229	0,299	0,379	0,479

Масса клапана **КПС-1м(60), КПС-1м(90)** круглого сечения
на ниппельном и фланцевом соединении, не более, кг

D, мм	100	125	140	160	180	200	225	250	280	315	355	400	450	500	560	630	710	800
M, кг	6,45	6,83	7,07	7,40	7,76	8,32	8,83	9,38	10,0	10,9	11,9	13,2	14,8	16,4	18,6	21,3	24,7	28,8

Масса клапана **КПС-1м(60)-В, КПС-1м(90)-В** круглого сечения
на фланцевом соединении, не более, кг

D, мм	100	125	140	160	180	200	225	250	280	315	355	400	450	500	560	630	710	800
M, мм	14,5	14,9	15,1	15,5	15,9	16,4	17,0	17,5	18,3	19,2	20,2	21,6	23,1	24,8	27,0	29,8	33,3	37,5

Масса клапана **КПС-1м(60)-В, КПС-1м(90)-В** круглого сечения
на ниппельном соединении, не более, кг

D, мм	100	125	140	160	180	200	225	250	280	315	355	400	450	500	560	630	710	800
M, кг	14,5	14,9	15,2	15,5	15,9	16,3	16,8	17,4	18,1	19,0	20,1	21,4	22,9	24,6	26,8	29,5	33,0	37,2

СТРУКТУРА УСЛОВНОГО ОБОЗНАЧЕНИЯ КЛАПАНА ПРОТИВОПОЖАРНОГО

КПС- 1 м - X - X - X - X - X - X

Индекс модели – «1м»
Предел огнестойкости в режиме «(60)» мин; «(90)» мин.
В случае взрывозащищённого исполнения – «В»
Функциональное назначение: «НО» – нормально открытый;
«НЗ» – нормально закрытый.
Внутреннее сечение клапана:
H(высота) × B(ширина)) × L(глубина), мм-прямоугольный.
ØD диаметр × L(глубина), мм, круглый фланцевый-«ф/ф».
ØD диаметр × L(глубина), мм – круглый ниппельный-«н/н».
Материал клапана– оц. – сталь оцинкованная.
нерж. – сталь коррозионностойкая.
Тип привода заслонки (кол-во эл. приводов):
-ПЭМ(24В), ПЭМ(220В) – пружинный с электромагнитом.
-ЭП(В)-МВ(220В или 24В) – электромеханический с возвр. пружиной.
-ЭП(В)-МВЕ(220В или 24В) – реверсивный (открыто/закрыто).
-ЭМП-Р(220В или 24В)-электромагнитный (ручного взведения).

Дополнительные опции:
К - наличие клеммной колодки для электропривода

Типа Клапаны противопожарные КПС круглого и прямоугольного сечения

Пример установки клапана противопожарного в стену или перегородку

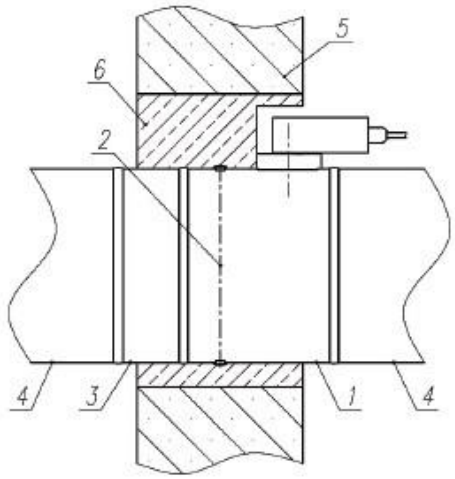

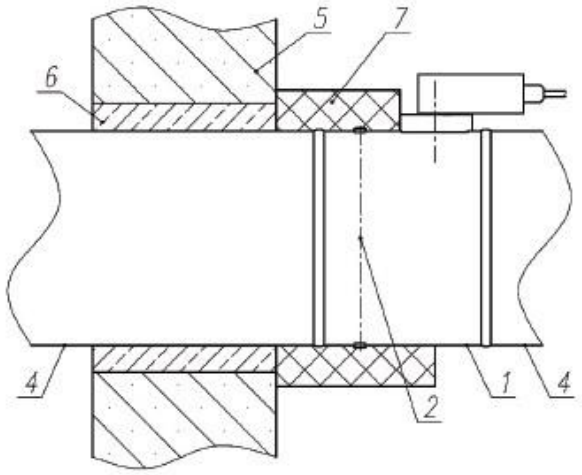

Непосредственно в стену	На воздуховоде

Пример установки клапана противопожарного в перекрытиях

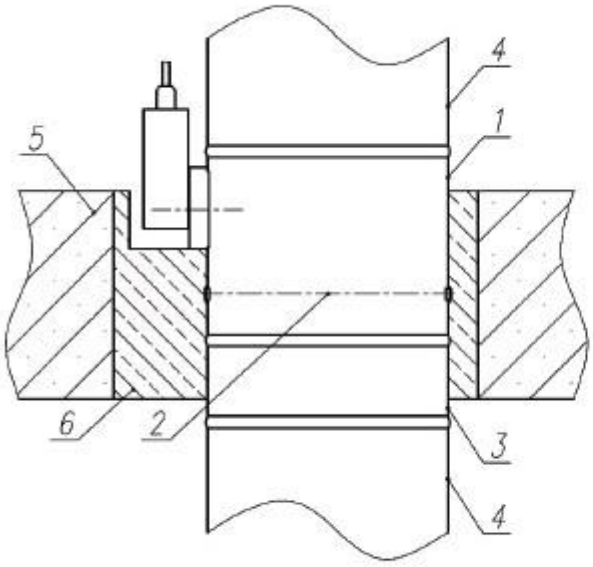

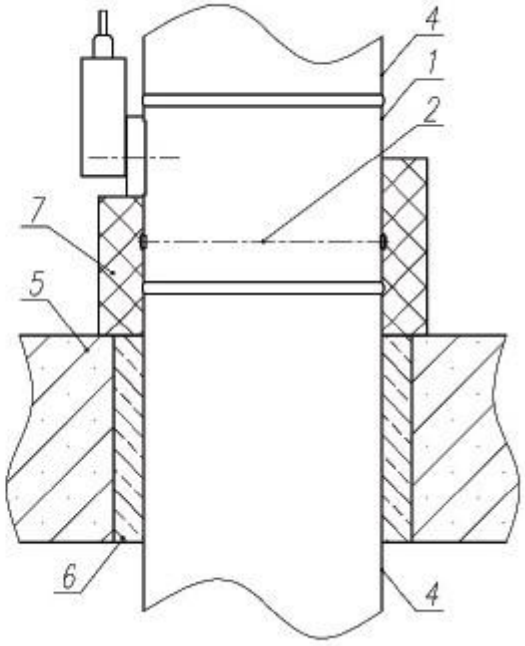

Непосредственно в стену	На воздуховоде

1-Клапан противопожарный; 2 – ось заслонки; 3 – воздуховод соединительный; 4 – воздуховоды; 5 - строительная конструкция; 6 – цементно-песчаный раствор; 7 – наружная огнезащита

Примечание:

Минимальный диаметр клапана с электромеханическим и электромагнитным приводом - 100 мм.

Необходимо обратить внимание, что потери давления на клапанах *ф*100 мм, *ф*125 мм, *ф*140 мм, *ф*160 мм относительно велики, поэтому их применение должно иметь технико-экономическое обоснование. В большинстве случаев рекомендуется применять клапаны минимальным диаметром 200 мм.

Рабочее положение заслонки нормально открытого клапана - «открыто», нормально закрытого клапана - «закрыто».

Внимание! Завод изготовитель поставляет клапан с закрытой заслонкой.