Вентиляторы радиальные ВЦ 5-35, ВЦ 5-45, ВЦ 5-50 №№ 3,55-9

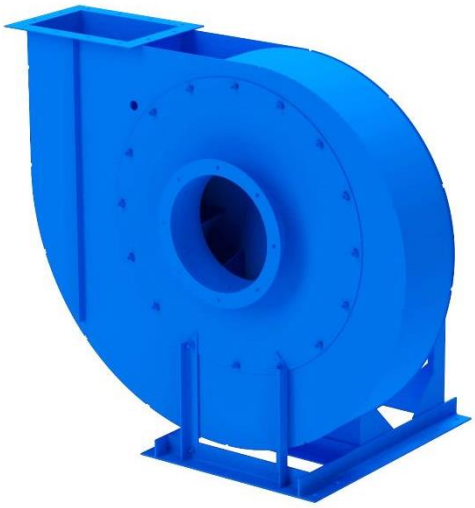

Общие сведения

- среднего давления
- одностороннего всасывания
- корпус спиральный неповоротный
- назад загнутые лопатки
- количество лопаток
  9 шт., ВЦ 5-35, ВЦ 5-45
  10 шт., ВЦ 5-50
- правое и левое вращение

Назначение

- вентиляция, кондиционирование
- воздушное отопление
- технологические линии пневмотранспорта в размольном отделении мукомольных заводов
- для других санитарно-технологических целей

Варианты изготовления

ТУ 4861-005-13046624-2009

- общего назначения из углеродистой стали
- коррозионностойкие из нержавеющей стали (К1)
- теплостойкие из углеродистой стали (Т)
- тепло- и коррозионностойкие из нержавеющей стали (К1Т)

ТУ 4861-002-13046624-2015

- взрывозащищенные из разнородных металлов (В1)
- взрывозащищенные коррозионностойкие из нержавеющей стали (ВК1)

Таблица исполнения вентиляторов по назначению и материалам приведена в разделе "Общие сведения о вентиляторах" данного каталога.

Условия эксплуатации

- температура окружающей среды от -40 до +40 °С
- умеренный климат; 2-я категория размещения У2 и У3 размещения по ГОСТ 15150
- при защите двигателя от атмосферных осадков для умеренного климата – 1-я категория размещения.
- не применимы для перемещения газопроводных смесей от технологических установок, в которых взрывоопасные вещества нагреваются выше температуры воспламенения или находятся под избыточным давлением.

ТЕХНИЧЕСКИЕ ХАРАКТЕРИСТИКИ

Типоразмер вентилятора	Двигатель		Частота вращения рабочего колеса, об/мин	Параметры в рабочей зоне		Масса вентилятора, кг
	Типоразмер	Мощность, кВт		Производительность, тыс. м³/час	Полное давление, Па	
ВЦ5-35-3,55	АИР71А2	0,75	3000	0,5-0,9	1870-1600	*66*
	АИР71В2	1,1	3000	0,5-1,75	1870-1300	67
ВЦ5-35-4	АИР80В2	2,2	3000	0,85-2,3	2750-1970	94
ВЦ5-35-8-01	АИР132М4	11,0	1500	5,0-12,0	2900-2060	403
ВЦ5-35-8-02	АИР132М4	11,0	1500	4,5-12,2	3140-2260	403
ВЦ5-35-8,5	АИР132М4	11,0	1500	4,5-11,5	3300-2360	403
ВЦ5-45-4,25	АИР100S2	4,0	3000	1,7-4,5	2750-1900	145
ВЦ5-45-8	АИР132М4	11,0	1500	6,5-12,0	2650-2300	407
ВЦ5-45-8,5	АИР160S2	15,0	1500	8,0-17,0	3140-2300	476
ВЦ5-50-8-01	АИР160S4	15	1500	10,0-20,0	2650-2260	507
ВЦ5-50-8-02	АИР160М4	18,5	1500	11,0-28,0	2750-1500	527
ВЦ5-50-9	АИР180М4	30,0	1500	16,0-35,0	3170-2260	695

Все вентиляторы во взрывозащищенном исполнении комплектуются взрывозащищенными электродвигателями.

Вентиляторы радиальные ВЦ 5-35, ВЦ 5-45, ВЦ 5-50 №№ 3,55-9

АЭРОДИНАМИЧЕСКИЕ ХАРАКТЕРИСТИКИ
(для асинхронной частоты передачи)

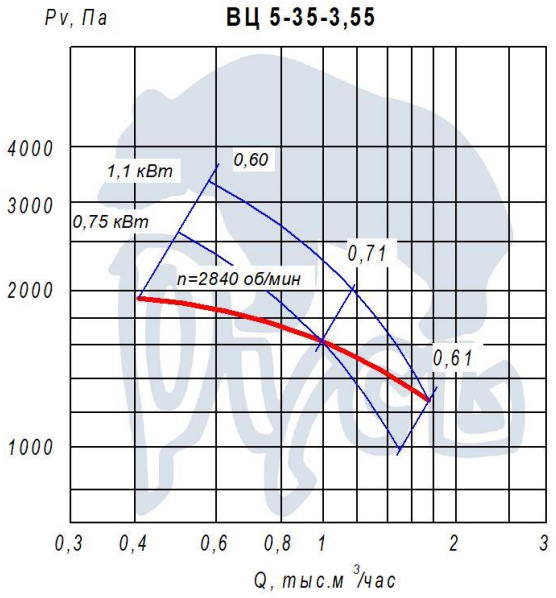

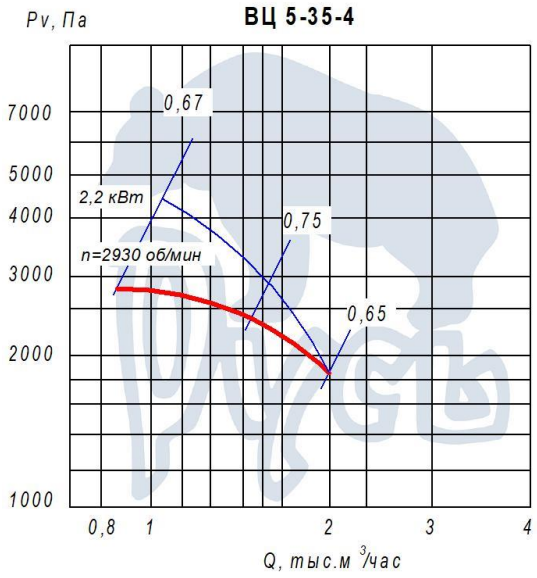

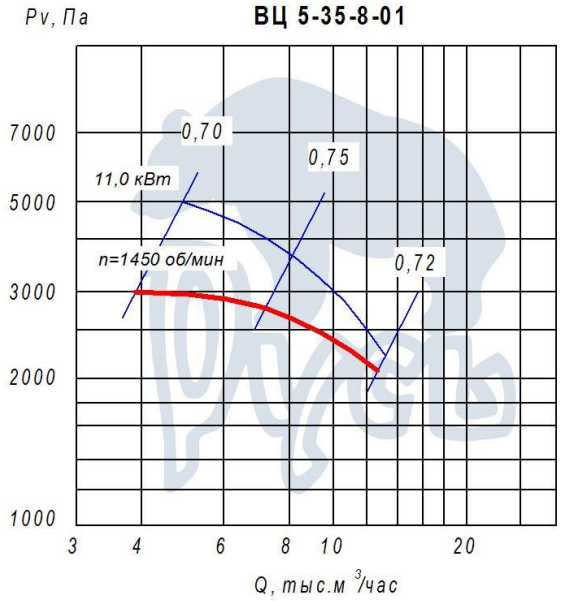

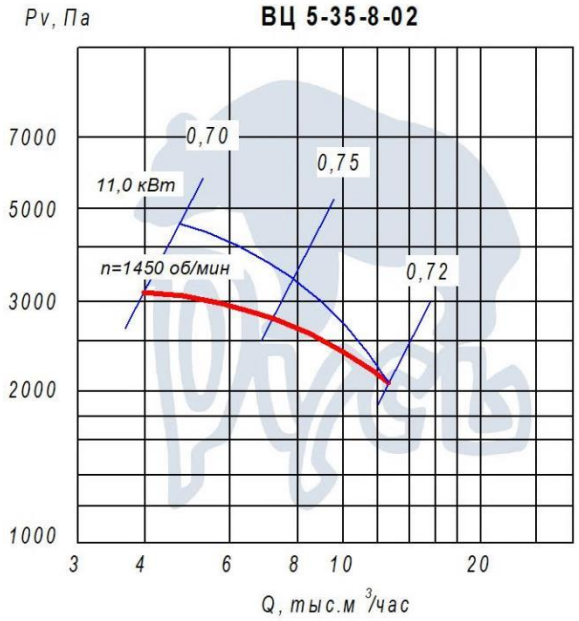

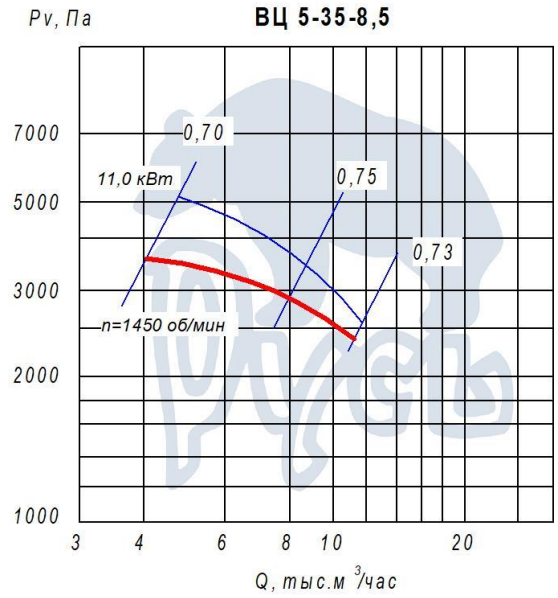

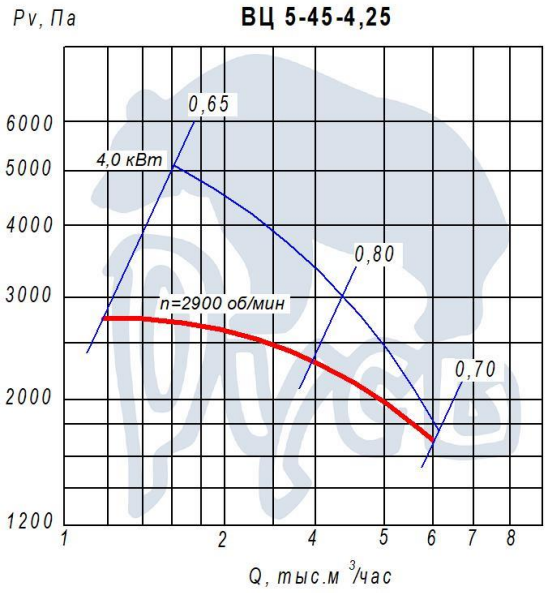

Вентиляторы радиальные ВЦ 5-35, ВЦ 5-45, ВЦ 5-50 №№ 3,55-9

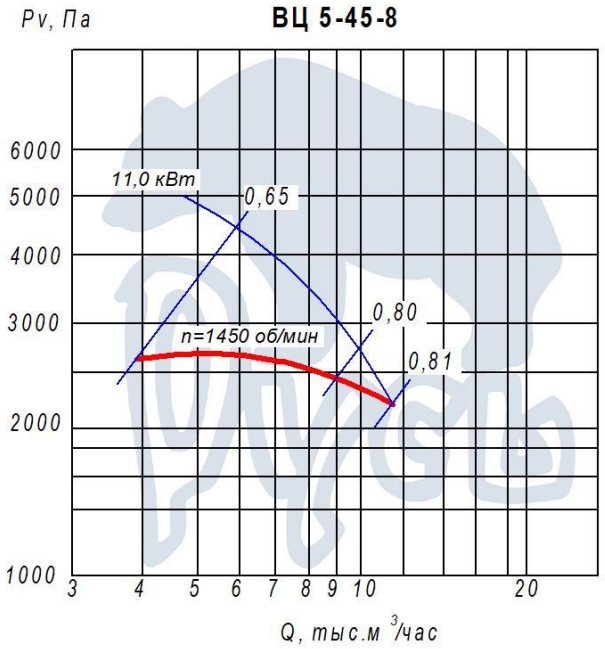

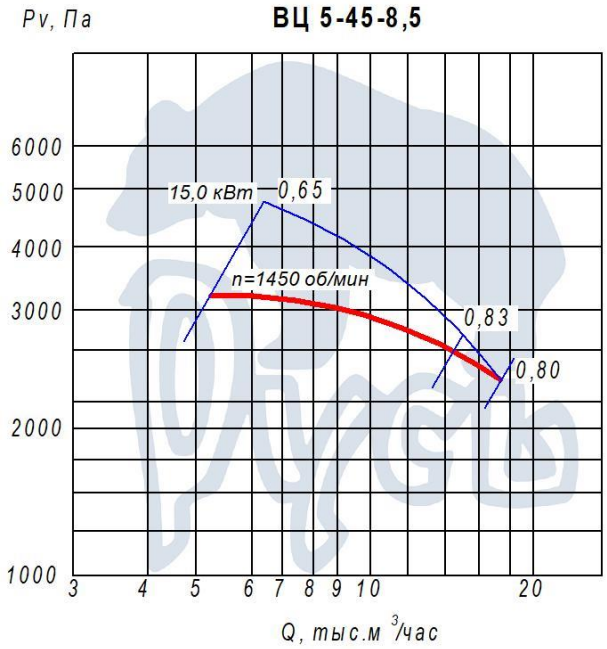

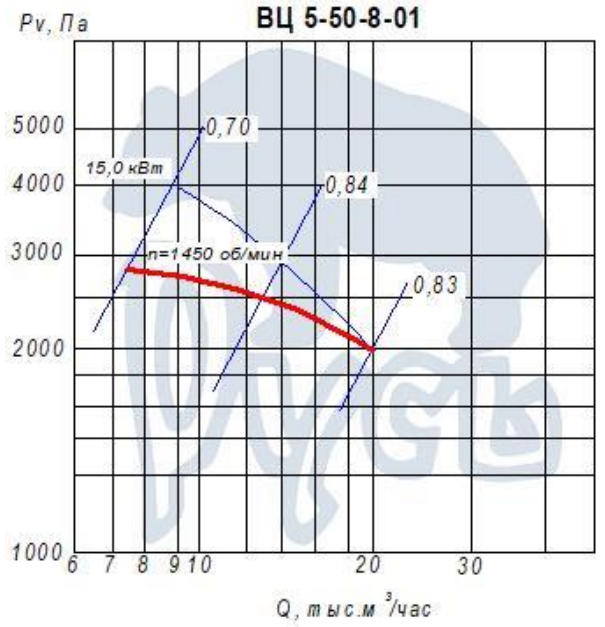

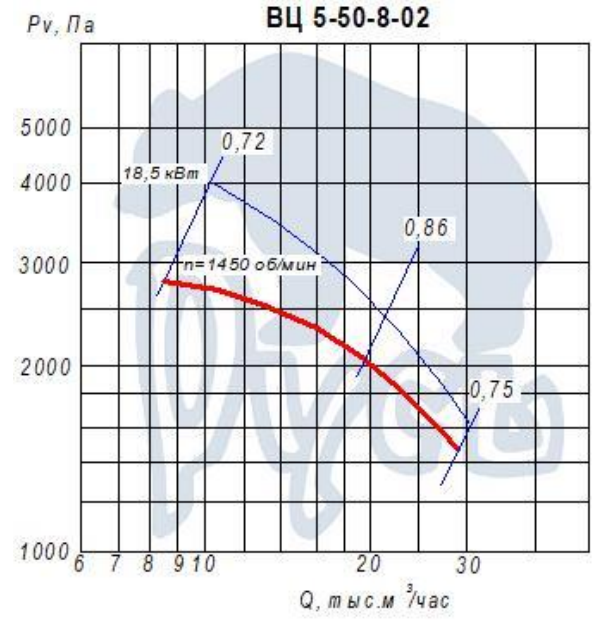

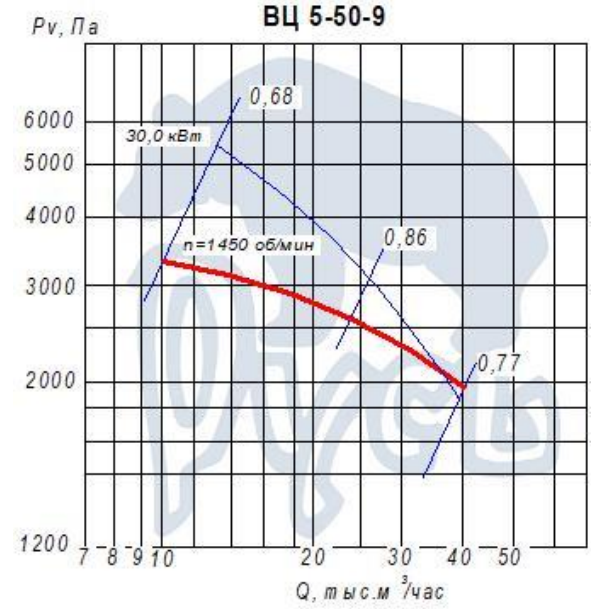

Все характеристики вентиляторов приведенны при нормальных атмосферных условиях:
- плотность воздуха р=1,2кг/м³ ;
- температура воздуха t=20°С;
- атмосферное давление 101320 Па (760 мм рт.ст.)

Вентиляторы радиальные ВЦ 5-35, ВЦ 5-45, ВЦ 5-50 №№ 3,55-9

ГАБАРИТНЫЕ И ПРИСОЕДИНИТЕЛЬНЫЕ РАЗМЕРЫ

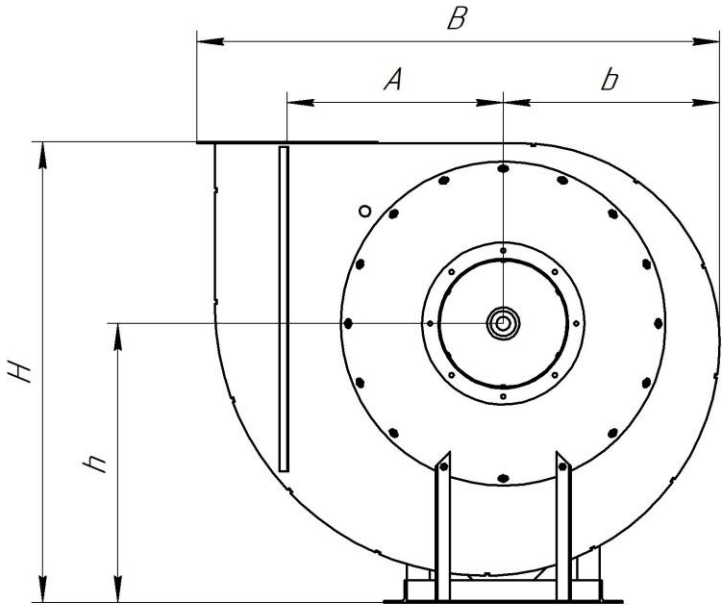

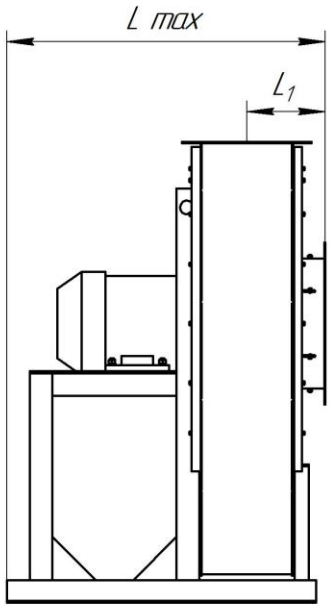

Фланец всаса

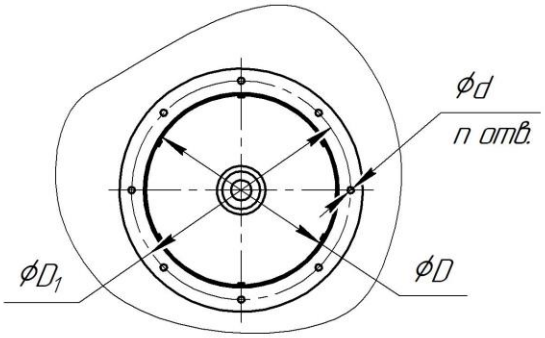

Фланец нагнетания

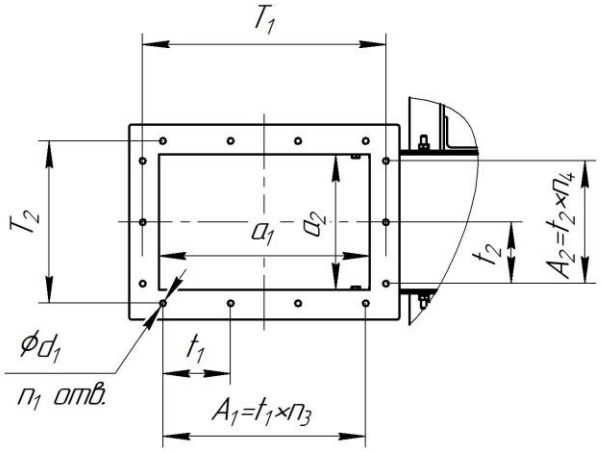

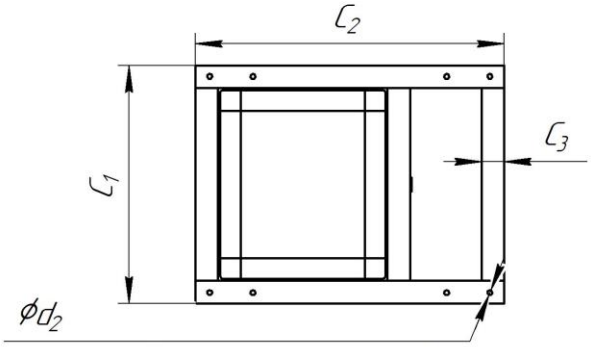

количество и расположение отв. зависит от типа и кол-ва виброизоляторов

Положение корпуса вентилятора

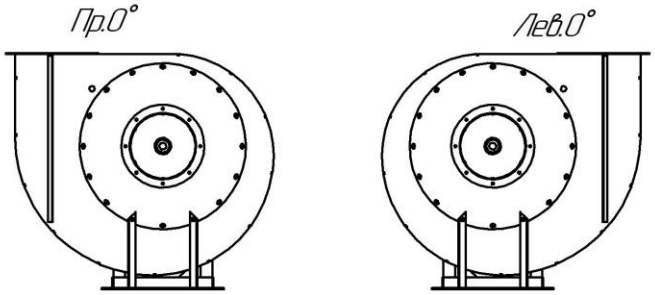

по индивидуальному заказу вентиляторы могут быть изготовлены с другим положением корпуса

Вентиляторы радиальные ВЦ 5-35, ВЦ 5-45, ВЦ 5-50 №№ 3,55-9

Марка изделия	Размер, мм											
	h	H	l	L	A	B	b	D	D_1	d	d_1	d_2
ВЦ5- 35-3 ,55	335	586	142	478	205	580	260	139	182	11,5	11,5	11
ВЦ5-35-4	400	682	165	554	228	638	284	174	219	11,5	11,5	11
ВЦ5-35-8-01	775	1365	217	852	575	1400	643	352	405	11,5	11,5	14
ВЦ5-35-8-02	775	1365	217	852	575	1400	643	352	405	11,5	11,5	14
ВЦ5-35-8,5	775	1365	217	852	575	1400	643	352	405	11,5	11,5	14
ВЦ5-45-4,25	450	765	181	656	268	752	334	220	265	11,5	11,5	11
ВЦ5-45-8	800	1418	270	948	536	1460	658	444	497	11,5	11,5	14
ВЦ5-45-8,5	800	1418	270	948	536	1460	658	444	497	11,5	11,5	14
ВЦ5-50-8-01	800	1300	316	1160	520	1470	614	557	629	14	14	14
ВЦ5-50-8-02	800	1300	316	1160	520	1470	614	557	629	14	14	14
ВЦ5-50-9	900	1549	343	1265	584	1640	688	626	698	14	14	18

Марка изделия	Размер, мм															
	a_1	a_2	A_1	A_2	T_1	T_2	t_1	t_2	$Д_к$	C_1	C_2	C_3	n	n_1	n_2	n_3
ВЦ5- 35-3 ,55	156	97	112	---	200	141	112	---	355	390	420	40	8	6	1	1
ВЦ5-35-4	175	138	112	112	219	182	112	112	400	460	420	40	8	8	1	1
ВЦ5-35-8-01	390	250	375	250	450	300	125	125	800	665	860	63	8	12	3	1
ВЦ5-35-8-02	390	250	375	250	450	300	125	125	830	665	860	63	8	12	3	1
ВЦ5-35-8,5	390	250	375	250	450	300	125	125	850	665	860	63	8	12	3	1
ВЦ5-45-4,25	221	175	112	112	265	219	112	112	425	450	230	228	8	8	1	1
ВЦ5-45-8	443	351	375	250	497	405	125	125	800	870	320	418	12	14	3	2
ВЦ5-45-8,5	443	351	375	250	497	405	125	125	850	870	320	418	12	14	3	2
ВЦ5-50-8-01	559	443	480	320	629	513	160	160	800	870	400	510	16	14	3	2
ВЦ5-50-8-02	559	443	480	320	629	513	160	160	820	870	400	510	16	14	3	2
ВЦ5-50-9	628	497	480	320	698	567	160	160	900	930	400	583	16	14	3	2

АКУСТИЧЕСКИЕ ХАРАКТЕРИСТИКИ

Вентилятор	n, об/мин	Значение Lpi в октавных полосах f, Гц								LpΣ дБ
		63	125	250	500	1000	2000	4000	8000	
ВЦ 5 – 35 № 3,55	3000	92	93	91	92	90	86	83	80	96
ВЦ 5 – 35 № 4	3000	95	96	94	95	93	89	86	83	99
ВЦ 5 – 35 № 8-01	1500	106	107	105	106	104	100	97	94	110
ВЦ 5 – 35 № 8-02	1500	106	107	105	106	104	100	97	94	110
ВЦ 5 – 35 № 8,5	1500	105	106	104	105	103	99	96	93	109
ВЦ 5 – 45 № 4,25	3000	99	100	98	99	97	93	90	87	103
ВЦ 5 – 45 № 8	1500	109	110	108	109	107	93	90	87	113
ВЦ 5 – 45 № 8,5	1500	110	111	109	110	108	94	91	88	114
ВЦ 5 – 50 № 8-01	1500	111	112	110	111	109	95	92	89	115
ВЦ 5 – 50 № 8-02	1500	111	112	110	111	109	95	92	89	115
ВЦ 5 – 50 № 9	1500	112	113	111	112	110	96	93	90	116